Однолинейная схема присоединения энергопринимающих устройств

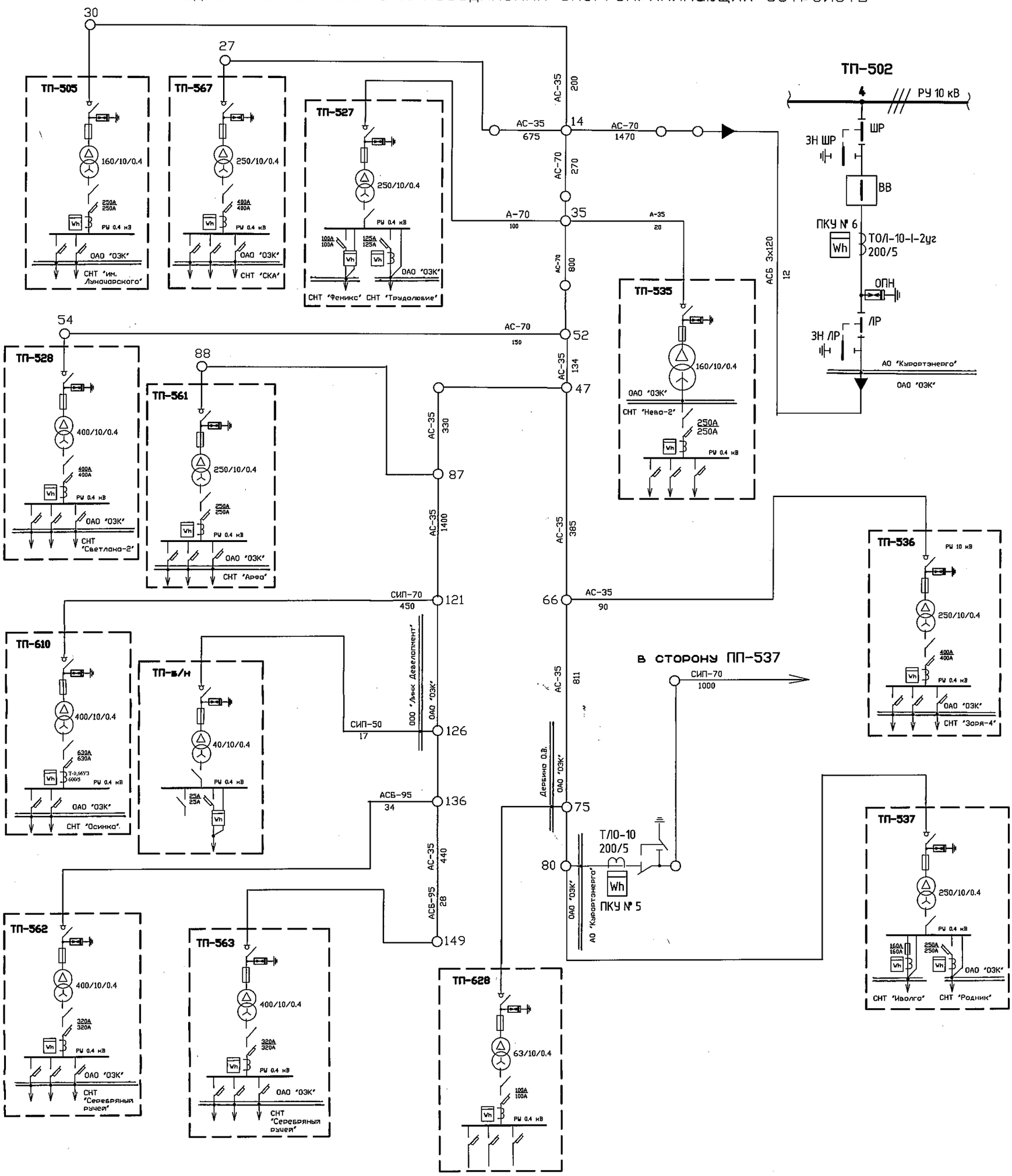

Акционерное общество
"Курортэнерго"
Россия, 197706, Санкт-Петербург,
г. Сестрорецк, ул. Коммунаров, дом 16

Граница балансовой принадлежности

Эксплуатационной ответственности